ANTWOORDKAART

VOORLETTER(S) _____ M/V _____

NAAM _____

STRAATNAAM _____ NR _____

POSTCODE _____

PLAATS _____

TELEFOON _____

E-MAIL _____

Postzegel niet nodig

KERALIT
ANTWOORDNUMMER 57
7700 WB DEDEMSVAART

Keralit is een product van HEERING®

Gevel en dakrand

Voor een blijvend mooie uitstraling

Keralit®
GEVEL- EN DAKRANDPANELEN

KERALIT is een onderhoudsarm en duurzaam gevel- en dakrandsysteem dat geschikt is voor zowel nieuwbouw als renovatie. Omdat Keralit ongevoelig is voor weersinvloeden blijft het er jarenlang mooi uitzien. Hierdoor hoeft u nooit meer te schilderen en kunt u genieten van een strak afgewerkte woning.

NOOIT MEER SCHILDEREN

DAT WILT U TOCH OOK?

Met Keralit zorgt u goed voor uw woning en voor uzelf. Keralit panelen zijn onverwoestbaar en daardoor waardeverhogend voor uw woning. U kunt genieten van een blijvend mooi afgewerkte gevel en dakrand, zonder te schilderen!

KERALIT MODELLEN

GEVEL

POTDEKSEL 177 mm

Brede overlappende panelen met zachte lijnen door schaduwwerking. Voor woningen met een klassieke en eigentijdse uitstraling.

SPONNINGDEEL 190 mm

Brede planken met strakke lijnen. Zeer geschikt voor moderne toepassingen. Vooral in combinatie met het unieke hoeksysteem.

SPONNINGDEEL 143 mm

Het model dat al jarenlang wordt toegepast in de Nederlandse woningbouw en nagenoeg op ieder type woning past.

DAKRAND

DAKRAND 150 / 300 mm

Voor de afwerking van iedere dakrand. Uitstekend te combineren met Keralit sponningdelen voor een professioneel afgewerkte overstek.

DE VOORDELEN

ONDERHOUDSARM

Dankzij het oersterke materiaal in combinatie met de UV-bestendige toplaag.

KLEURVAST EN WEERBESTENDIG

Door de UV-bestendige toplaag blijven de panelen kleurvast, jaar in jaar uit.

LANGE LEVENSDUUR

De unieke productsamenstelling is een garantie voor een zeer lange levensduur.

MILIEUVRIENDELIJK

Hergebruik van grondstoffen, geen boomkap en nooit meer schilderen.

10 JAAR GARANTIE

Door de continue aandacht voor kwaliteit is 10 jaar garantie de standaard.

POTDEKSEL 177 mm

Potdekselpanelen zijn overlappende panelen die uitstekend passen bij zowel moderne als klassieke woningen. Door het overlappen van de panelen ontstaat een lichte schaduw en worden zachte lijnen gevormd.

SPONNINGDEEL 190 mm

Deze brede panelen geven gevels een moderne en chique uitstraling. Mede dankzij de smalle sponning zijn deze panelen zeer geschikt voor moderne toepassingen.

SPONNINGDEEL 143 mm

Dit populaire model gevelbekleding wordt veel gebruikt door zijn brede sponning waardoor een mooi lijnenspel ontstaat. Door deze strakke lijnen krijgt de gevel een hoogwaardig afgewerkte uitstraling.

DAKRAND 150 / 300 mm

Door het unieke bevestigingssysteem kan de dakrand blind worden gemonteerd. Overstekken kunnen in combinatie met de Keralit dakrand stijlvol worden afgewerkt met de Keralit sponningdelen.

TECHNISCHE DETAILS

1

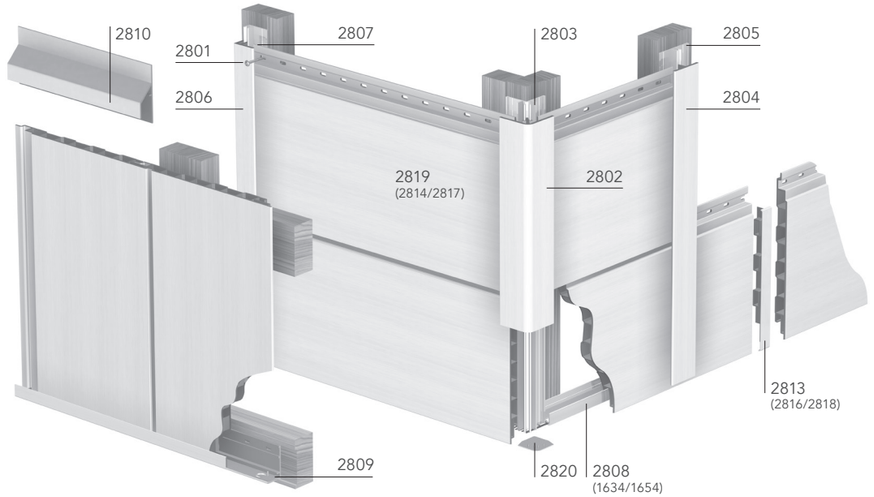

2

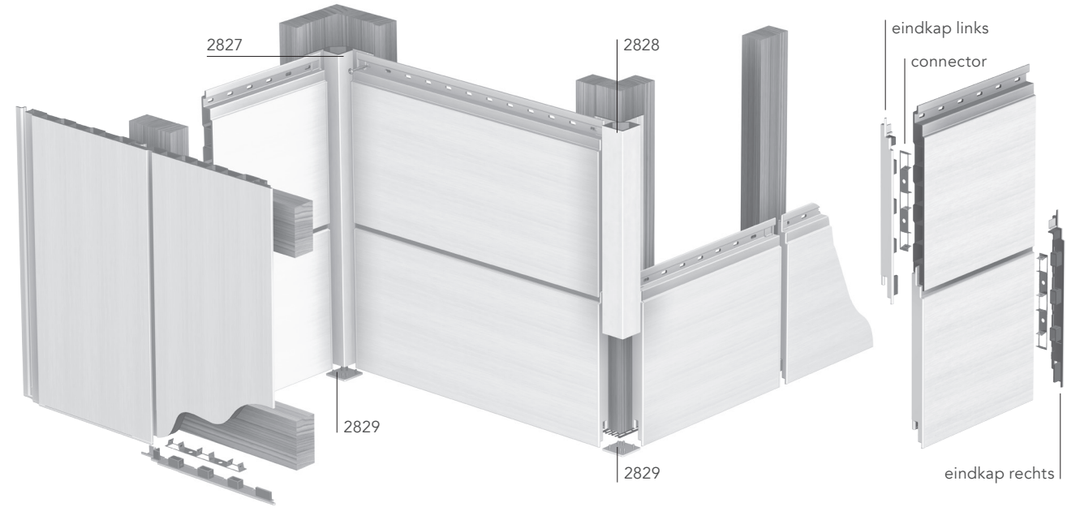

1. BASIS MONTAGE

2801 Keralit schroef Torx (T20)
2802 Uitwendig hoekprofiel (2820 eindkapje)
2803 Basis uitwendig hoekprofiel (2820 eindkapje)
2804 Verbindingprofiel
2805 Basis verbindingprofiel
2806 Eindprofiel 17 mm
2807 Basis eindprofiel
2808 Inhaak startprofiel (icm ventilatieprofiel 1634/1654)
2809 Omrandingprofiel verticale montage
2810 Trimkraal aansluitprofiel
2813 Verbindingstuk sponningdeel 143 mm
2814 Keralit sponningdeel 143 mm
2816 Verbindingstuk potdeksel 177 mm
2817 Keralit potdeksel 177 mm
2818 Verbindingstuk sponningdeel 190 mm
2819 Keralit sponningdeel 190 mm
2820 Eindkap voor 2802/2803

2. TOEPASSING MET UNIEK HOEKSYSTEEM

2827 Inwendig hoekprofiel
2828 Uitwendig hoekprofiel
2829 Eindkap voor 2827/2828
2863 Connector sponningdeel 143 mm
2864 Eindkap links sponningdeel 143 mm
2865 Eindkap rechts sponningdeel 143 mm
2873 Connector potdeksel 177 mm
2874 Eindkap links potdeksel 177 mm
2875 Eindkap rechts potdeksel 177 mm
2883 Connector sponningdeel 190 mm
2884 Eindkap links sponningdeel 190 mm
2885 Eindkap rechts sponningdeel 190mm

ONDERHOUD EN REINIGING

2861 Keralitreiniger
2862 Folie kleurstift

Voor dakrandmontage zie www.keralit.nl/dakrandbekleding.

KWALITEIT

De basis van Keralit is gemaakt van het gepatenteerde Fiberyl®. Deze grondstof is een unieke mix van duurzame kunststoffen en staat onder voortdurende ISO 9000 controle. Fiberyl® zorgt voor een oersterk paneel dat bestand is tegen alle weersinvloeden. Met name krimp en uitzetting zijn hierdoor tot een minimum beperkt. Daarnaast is Keralit voorzien van een UV-bestendige toplaag.

MAATWERK

Met Keralit is ook maatwerk mogelijk. Panelen kunnen van 2,5 m¹ tot 7,5 m¹ eventueel gebundeld per woning worden aangeleverd. Dit zorgt voor tijdwinst bij montage en bespaart op afval- en faalkosten. Maatwerk is mogelijk vanaf 200 m¹.

KOMO® DuBo

Bevestigingsafstand	30 cm h.o.h.
Lengte gevelpaneel	600 cm
Verwerking	min. +5°C t/m max. +30°C
Uitzettingscoëfficiënt	0,026 mm/m/°C (uiterst gering)
Dikte toplaag	200 gm
Krasvastheid	>20 cN
Garantie	10 jaar
Kleurechtheid	Schaal 4, UV-bestendig
Vochtopname	Nihil
Bestekteksten	keralit.nl/bestekteksten
Principedetails	keralit.nl/principedetails

PURE EN CLASSIC

Met 35 kleuren is er altijd een passende kleur voor uw woning. Er is keuze uit een tweetal afwerkingen, namelijk die van de classic en de pure colors. De classic colors hebben een licht glanzend oppervlak met subtiele houtnerf en zien eruit als geschilderd hout. De pure colors zijn mat en effen van kleur, hebben een licht voelbare structuur en geeft uw woning een krachtige uitstraling.

KLEURMONSTERS AANVRAGEN

De kleur van de gevel of dakrand is zeer bepalend voor de uitstraling van uw woning. Daarom kunt u de gewenste kleur het beste in het echt beoordelen. Dat kan met de kleurmonsters van Keralit. Deze kunt u gratis aanvragen met de antwoordkaart achterin deze brochure of via www.keralit.nl.

Voor een compleet overzicht ontvangt u ook een gratis kleurenwaaier met alle beschikbare kleuren. Op deze manier kunt u de beste keuze maken voor uw woning.

KLEUREN

PURE (MAT/EFFEN)

SNOWWHITE
9152048 | RAL 9016

SANDCREAM
1379048 | RAL 9001

TREEGREEN
9925048

TIMBERGREEN
6125048 | RAL 6009

SEABLUE
5004048 | RAL 5004

SKYBLUE
5150048 | RAL 5011

SUNRED
3005048 | RAL 3005

EARTHBROWN
8875048

DUSTGREY
7016048 | RAL 7016

NIGHTBLACK
1540476 | RAL 9005

CLASSIC (HOUTSTRUCTUUR)

WIT
915205 | RAL 9016

CRÈME
137905 | RAL 9001

LICHT IVOOR
101505 | RAL 1015

MOSGROEN
600505 | RAL 6005

DONKERGROEN
612505 | RAL 6009

MONUMENTENGROEN
992505

STEENROOD
800405 | RAL 8004

ROOD
308105 | RAL 3011

WIJNROOD
300505 | RAL 3005

STAALBLAUW
515005 | RAL 5011

MONUMENTENBLAUW
150037 | RAL 5004

DONKERBRUIN
887505

BRUINGRIJS
211810

GRIJS
715505 | RAL 7001

KWARTSGRIJS
703905 | RAL 7039

ANTRACIET
701605 | RAL 7016

ZWART
154417 | RAL 9005

EIKEN
3118076

EIKEN
2052089

VERGRIJSD CEDER
3099001

BRUIN REDCEDER
3069037

WESTERN REDCEDER
2115008

GOLDEN OAK
2178001

CALIFORNIAN REDWOOD
3152009

MAHONIE
2097013

Keralit

Archimedesstraat 5
NL-7701 SG Dedemsvaart

Postbus 57
NL-7700 AB Dedemsvaart

Tel. 0523 - 615 631
Fax 0523 - 612 668

info@keralit.nl
www.keralit.nl

Verkrijgbaar bij:

Keralit is een product van HEERING

NV324-1401

GRATIS KLEURMONSTERS

Maak keuze uit een model, kies maximaal 3 kleuren die u wilt ontvangen, vink deze vakjes aan ☑, scheur de antwoordkaart af en stuur de kaart kosteloos aan ons terug.

POTDEKSEL 177 MM

- ☐ antraciet
- ☐ bruingrijs
- ☐ crème
- ☐ donkerbruin
- ☐ donkergroen
- ☐ kwartsgrijs
- ☐ monumentenblauw
- ☐ monumentengroen
- ☐ nightblack
- ☐ sandcream
- ☐ snowwhite
- ☐ staalblauw
- ☐ vergrijsd ceder
- ☐ wit
- ☐ zwart

SPONNINGDEEL 190 MM

- ☐ antraciet
- ☐ bruingrijs
- ☐ crème
- ☐ donkerbruin
- ☐ donkergroen
- ☐ kwartsgrijs
- ☐ monumentenblauw
- ☐ monumentengroen
- ☐ nightblack
- ☐ sandcream
- ☐ snowwhite
- ☐ staalblauw
- ☐ vergrijsd ceder
- ☐ wit
- ☐ zwart

SPONNINGDEEL 143 MM

- ☐ antraciet
- ☐ bruin redceder
- ☐ bruingrijs
- ☐ californian redwood
- ☐ crème
- ☐ donkerbruin
- ☐ donkergroen
- ☐ dustgrey
- ☐ earthbrown
- ☐ eiken 2052089
- ☐ eiken 3118076
- ☐ grijs
- ☐ golden oak
- ☐ kwartsgrijs
- ☐ licht ivoor
- ☐ mahonie
- ☐ mosgroen
- ☐ monumentenblauw
- ☐ monumentengroen
- ☐ nightblack
- ☐ rood
- ☐ sandcream
- ☐ seablue
- ☐ skyblue
- ☐ snowwhite
- ☐ staalblauw
- ☐ steenrood
- ☐ sunred
- ☐ timbergreen
- ☐ treegreen
- ☐ vergrijsd ceder
- ☐ western redceder
- ☐ wijnrood
- ☐ wit
- ☐ zwart

DAKRAND

- ☐ antraciet
- ☐ crème
- ☐ donkerbruin
- ☐ donkergroen
- ☐ golden oak
- ☐ grijs
- ☐ licht ivoor
- ☐ mahonie
- ☐ monumentenblauw
- ☐ monumentengroen
- ☐ staalblauw
- ☐ vergrijsd ceder
- ☐ wijnrood
- ☐ wit

Keralit